SPECIFICATION APPLIED

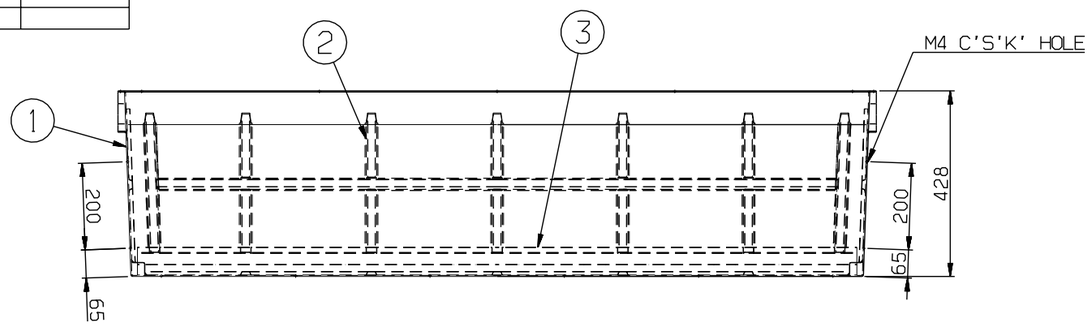

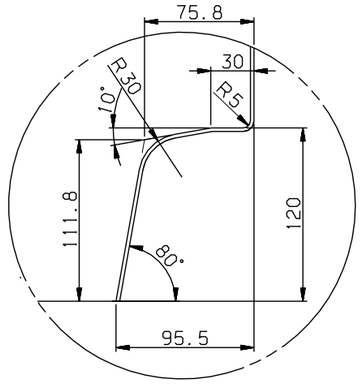

DETAIL C
SCALE=1/3

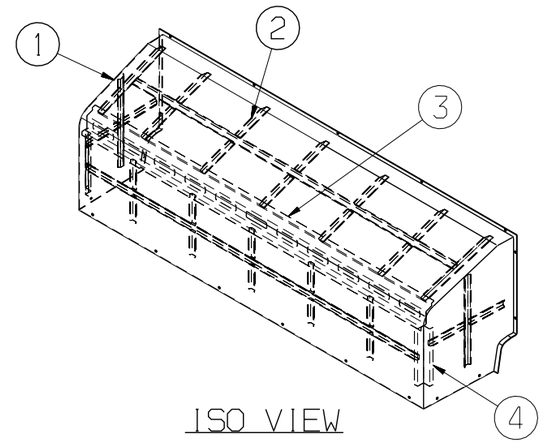

ISO VIEW

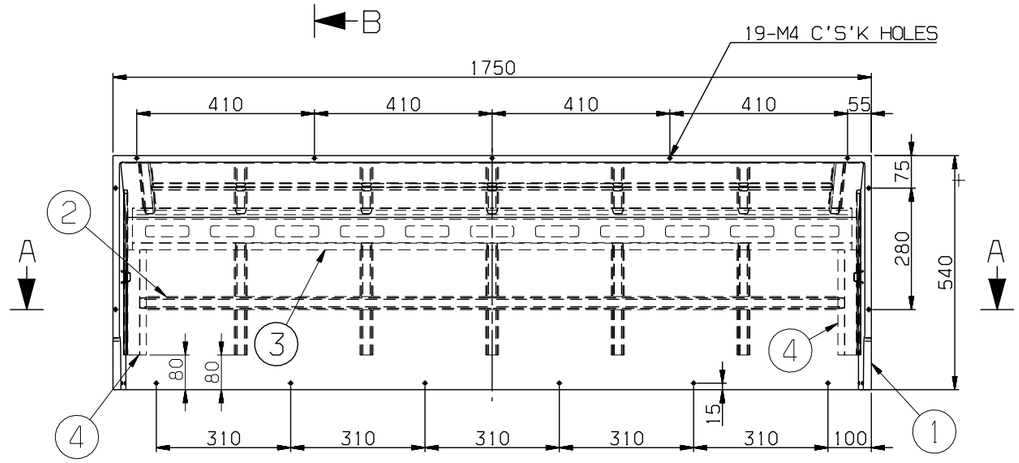

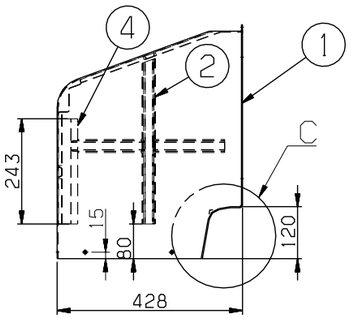

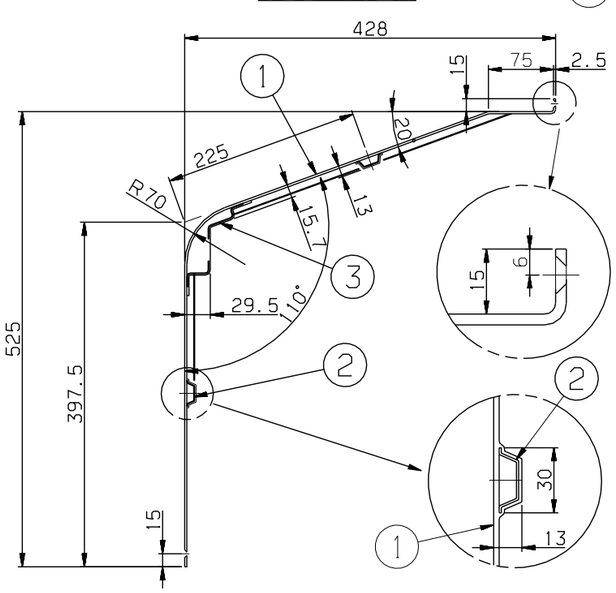

SECTION B-B
SCALE=1/5

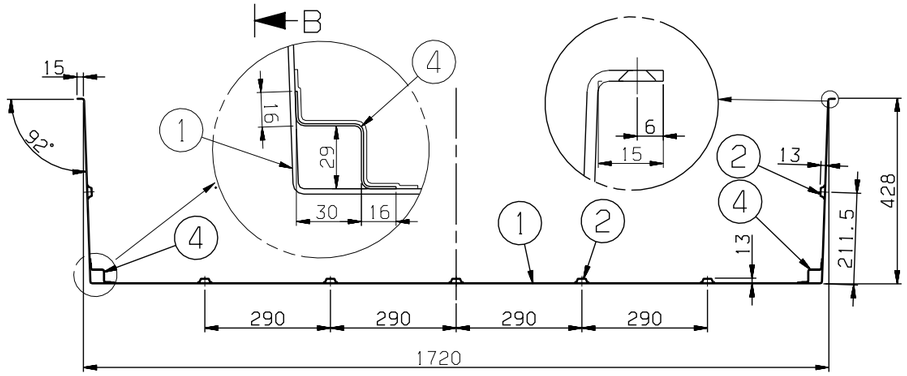

SECTION A-A

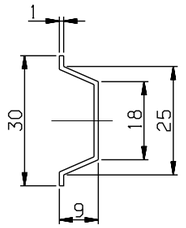

DETAIL #2
SCALE=1/1

NOTE
1. AN INTERIOR PANEL'S COLOR(RAL 7047) AND SURFACE SHALL BE MANUFACTURED AFTER SAMPLE'S APPROVAL BY CUSTOMER
2. PART 2~4 SHOULD BE LAMINATED ON PART 1 STRONGLY

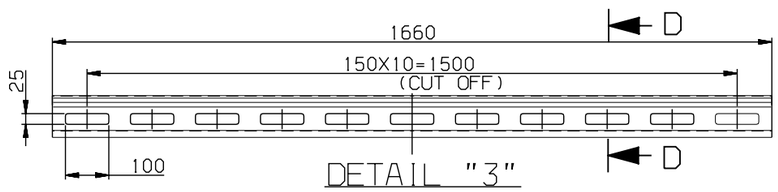

DETAIL "3"

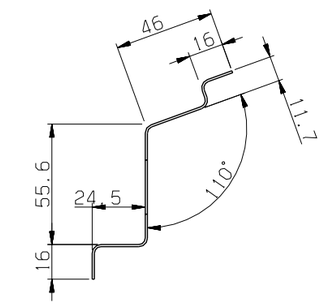

SECTION D-D

4	RFP51321EJ0-004	STIFFENER	A1050P	2		T1
3	RFP51321EJ0-003	STIFFENER	A1050P	1		T1
2	RFP51321EJ0-002	STIFFENER	A1050P	1		T1,SET
1	RFP51321EJ0-001	COVER	FRP	1		T2.5
품번 NO.	부품 번호 PART NO.	품 명 DESCRIPTION		재 질 MATERIAL	수량 Q'TY	중량 W.T	비 고 REMARKS

승인 APP	JeongYul Lee 2014.10.27	제질 MAT'L ASSY	명 칭 TITLE	COVER, ENGINE FILTER		
검도 CHK	KeongBong Park 2014.10.27	총중량 G.W				
설계 DGN	HeonUk Lee 2014.10.27	일 반 공 차 MC / WD / CT	도면 번호 DRG. NO	MS	RFP51321EJ0	Ver. 00 / Rev. --
제도 DRG	HeeSook Jeong 2014.10.27	B / B / B	SCALE 1/10	매수 SHEET 1 of 1		
		SIZE A2	HYUNDAI Rotem 현대로템주식회사			

기 호 MARK	일 자 DATE	변 경 내 역 DETAIL OF REVISION(E.C ZONE)	설변번호 E.C NO.	설계 DGN	검도 CHK	승인 APP

참고번호 REF. NO.

RSD1402 / RFP- / 분-PRJT / 정리번호

치수 허용차	~ 40	2	4
	~ 30	2	3
	~ 10	1	1.5
	< 3	0.5	1
길이	~3150	-	7
	~1600	4	5
	~ 800	3	4
	~ 400	2	3
	~ 200	1.5	2
	~ 100	1	1.5

등급 GRADE	A	B
주조, 주강품 CASTING (±)		
~ 20M	8	14
~ 15M	7	12
~ 12M	6	10
~ 8M	5	8
~ 4M	4	6
~ 2M	3	4
~ 1M	2	3
~ 315	1	2
~ 120	1	2
~ 30	1	1

등급 GRADE	A	B	C
용접 구조물 WELDING (±)			
~ 20M	-	6.0	8.0
~ 15M	-	5.0	7.0
~ 12M	-	4.0	6.0
~ 8M	-	3.0	5.0
~ 4M	0.8	2.0	4.0
~ 2M	0.5	1.2	3.0
~ 1M	0.3	0.8	2.0
~ 315	0.2	0.5	1.2
~ 120	0.15	0.3	0.8
~ 30	0.1	0.2	0.5
3~6	0.05	0.1	0.2

등급 GRADE	A	B	C
기계 가공품 MACHINING (±)			
규정시방은 일반공차표 GENERAL TOLERANCE			

본 도면은 당사 재산으로서 허가없이 무단복사/배포 금지됨. PROPERTY OF ISSUING ENTITY. CANNOT BE DISTRIBUTED OR REPRODUCED WITHOUT AUTHORIZATION.

CATIA